DRX 固定金具外形図

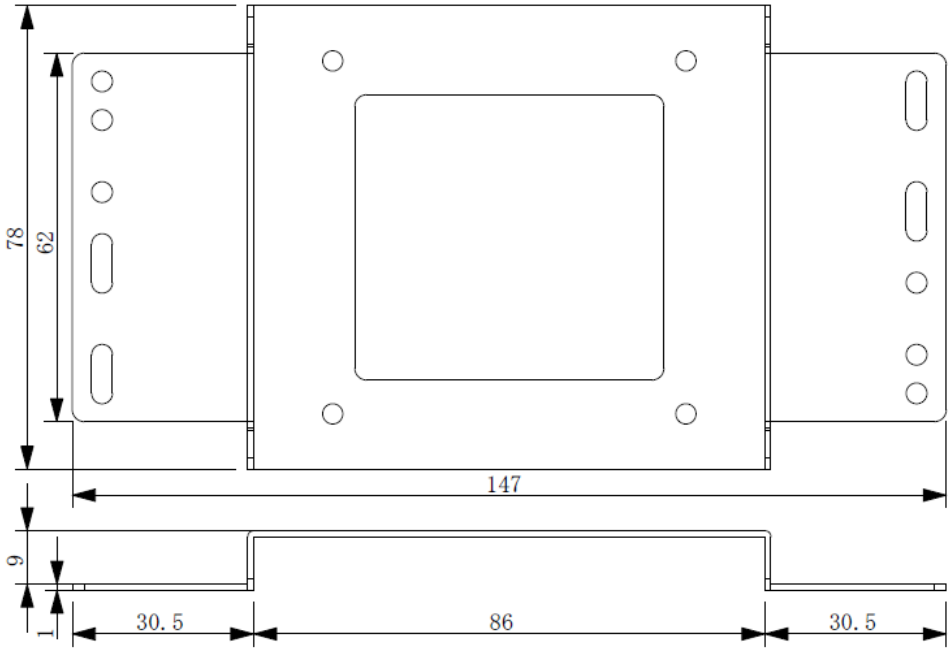

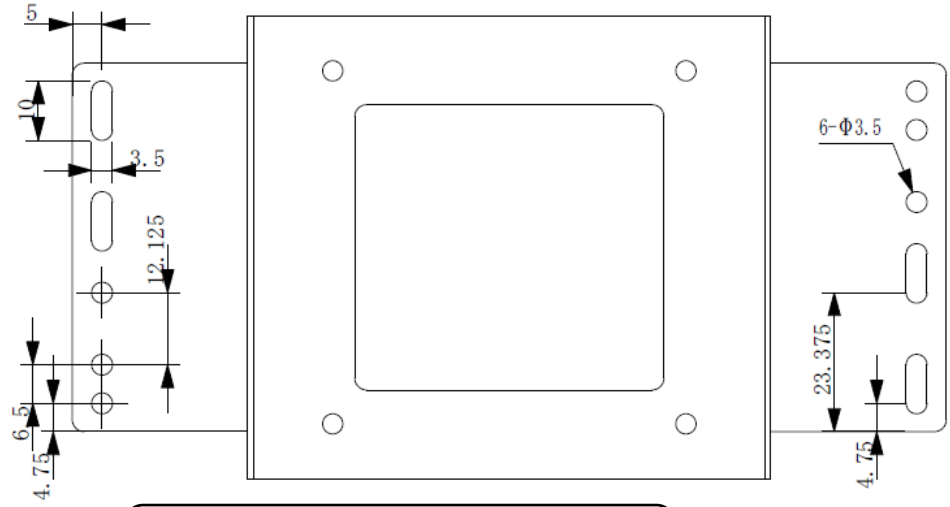

ユーザーサポートセンター
●電話　0587-53-7606
●メール　support-suncomm@sun-denshi.co.jp
●受付時間　月曜～金曜　10:00～16:00(12:00～13:00 を除く)
祝日、弊社休日を除く

サン電子株式会社
〒483-8555　愛知県江南市古知野町朝日 250

DRX 固定金具取り付けマニュアル

■本体固定用ベースを使用する場合。

①本体を裏向けてベースをネジで固定します。

※注意：付属のネジを使用してください。

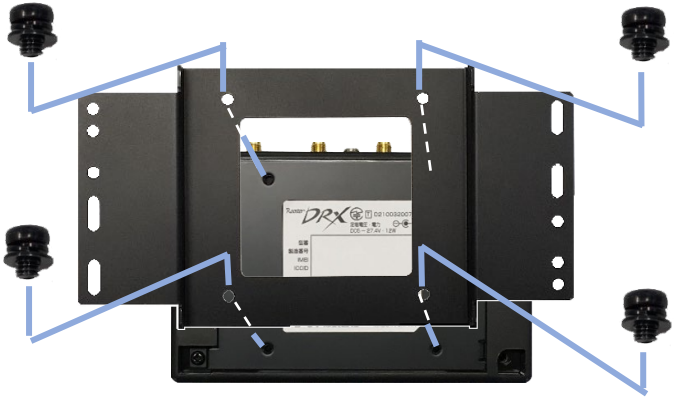

②完成

注意！本体内蔵アンテナご利用時
内蔵アンテナは周囲の金属に影響を受けます。固定金具を縦向きで、取り付け先が金属でないところに取り付けることをお勧めします。

注意！
金具の取り付けはお客様の責任において行ってください。取り付け時、取り付け後の落下による DRX の破損は保証対象外となります。

サンワ電子株式会社